

SATAjet 5000 B

RP/HVLP

Technische Daten	RP	HVLP
Empfohlener Luft - Eingangsfließ-druck	2,0 bar	2,0 bar
Luft - Eingangsfließdruck Einsatz-bereich	0,5 - 2,4 bar	0,5 - 2,4 bar
Empfohlener Lackierabstand	17 - 21 cm	10 - 15 cm
Luftbedarf	290 Nl/min	430 Nl/min

	1,0	1,1	1,2	1,2 W	WSB	1,3	1,3 cc	1,4
	Standard mit RPS Mehrzweckbecher 0,3 l / 0,6 l / 0,9 l (je 1x) mit Drehgelenk							
RP	1117523	215640	209775	209783	-	209791	1005075	209809
HVLP	210732	-	210559	-	210567	210575	-	210591
	Düsensatz							
RP	210245	210252	210260	210278	-	210286	1002104	210294
HVLP	210955	-	210963	-	210971	210989	-	211011

	1,5	1,6	1,7	1,8	1,9	2,0	2,2	2,5
	Standard mit RPS Mehrzweckbecher 0,3 l / 0,6 l / 0,9 l (je 1x) mit Drehgelenk							
RP	-	209890	-	209908	-	209916	-	1117531
HVLP	210609	-	210831	-	210849	-	210856	-
	Düsensatz							
RP	-	210302	-	210310	-	210328	-	210336
HVLP	211045	-	211052	-	211060	-	211078	-

Alle Preise sind unverbindliche Preisempfehlungen. Irrtümer, technische Änderungen und Druckfehler vorbehalten.

Ersatzteile

SATAjet 5000 B

1097379	Universal-Schlüsseleinheit (Verpackungseinheit 3 Stück)
131987	Ersatz-Stecksieb 200µm, pastellgrün (Verpackungseinheit 100 Stück)
133934	Dichtung (Verpackungseinheit 3 Stück) für Spindel
133942	Dichtungshalter, kpl.
133959	Druckfeder (je 3 Stück) für Farbnadel und Luftkolben
133991	Luftkolbenkopf (Verpackungseinheit 3 Stück)
134098	Luftanschlussstück 1/4" (Außengewinde)
140582	Dichtelement (Verpackungseinheit 5 Stück) für Farbdüse
15438	Farbnadelpackung
16162	Drehgelenk
19745	Drehgelenk
211391	Arretierschraube (Verpackungseinheit 3 Stück) für Luftmikrometer
211409	CCS-Clips, grün, blau, rot, schwarz (Verpackungseinheit 4 Stück)
211425	Luftverteilerring (Verpackungseinheit 3 Stück)
211433	Abzugsbügelset
211441	Dichtungshalter mit Hülse
211458	Bügelrollen-Set
211466	Luftmikrometer
211474	Materialmengenregulierung mit Gegenmutter
211482	Rändelknopf mit Schraube (Verpackungseinheit 2 Stück)
211490	Luftanschluss mit Hülse
211508	Dichtring (Verpackungseinheit 5 Stück)
211516	Drehgelenk mit Dichtungshalter und Hülse
213025	Spindel für R-/B-Regulierung
213769	Batterie-Set
86843	Luftkolbenstange
96875	Kunststoffeinsatz für Pistolen mit QCC-Becheranschluss

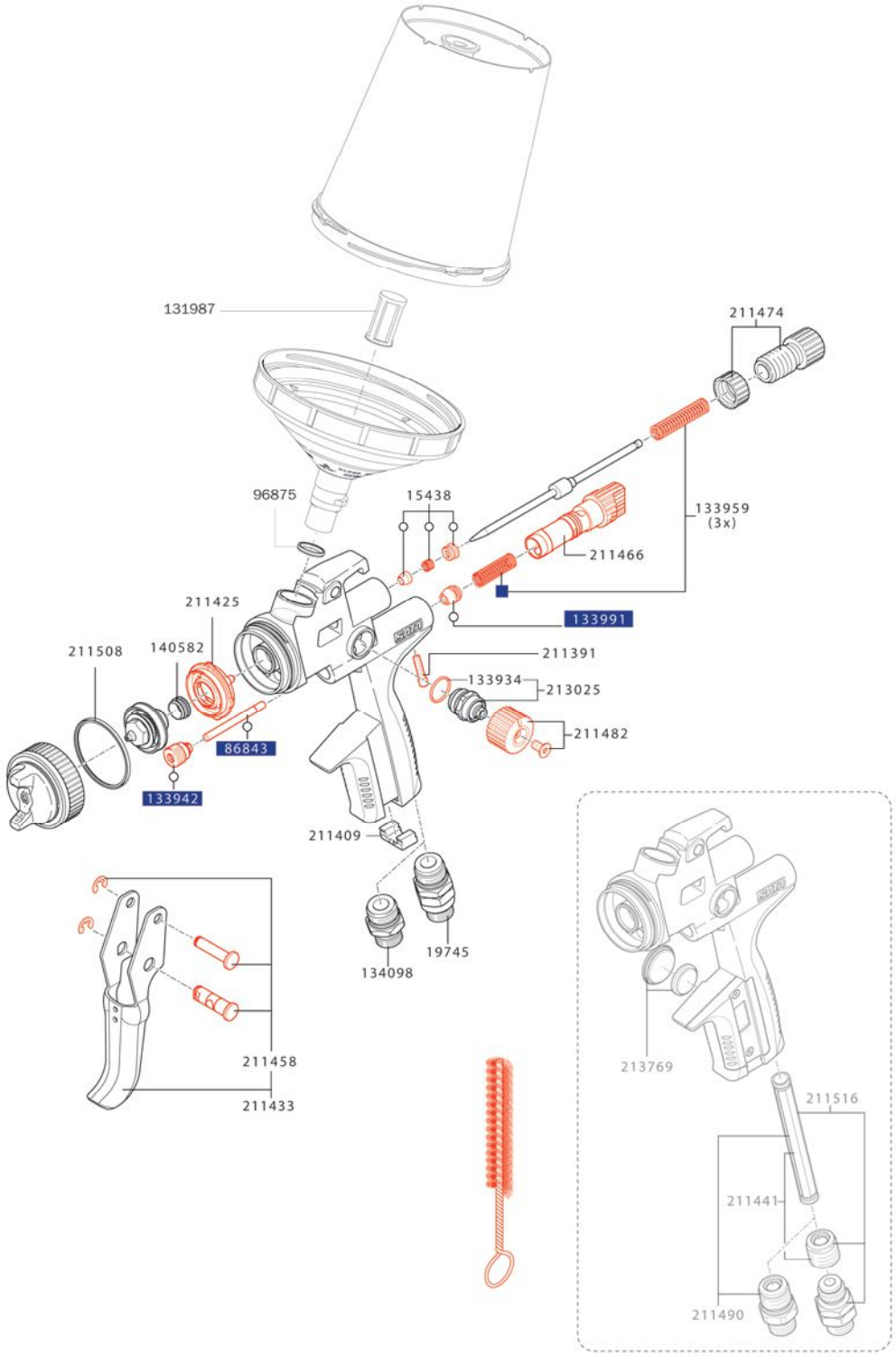

Werkzeugsatz

211524
Universalschlüssel, Kombi-Tool, Reinigungsbürste, CCS-Clips, Lacksieb



Reparatursets

211532
Reparatur-Set

82552
Luftkolben-Serviceeinheit

o 136960
Dichtungs-Set

Alle Preise sind unverbindliche Preisempfehlungen. Irrtümer, technische Änderungen und Druckfehler vorbehalten.